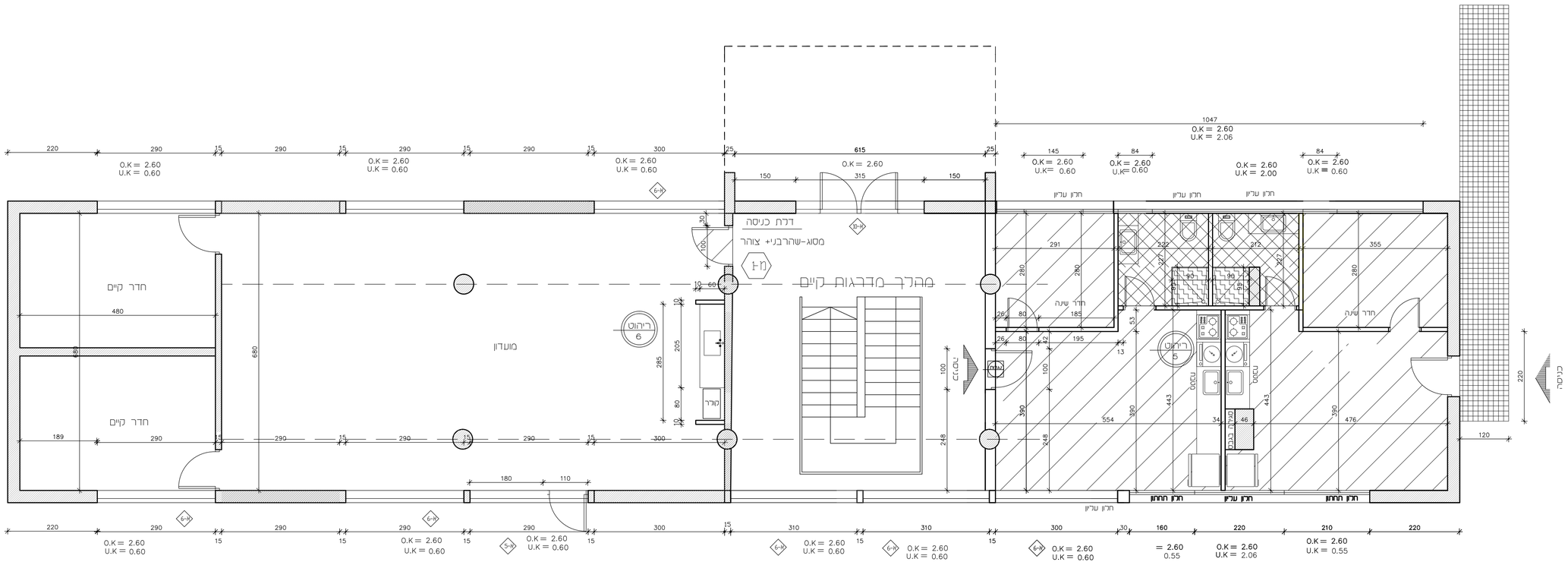

ריצוף גרניט פורצלן R9

ריצוף גרניט פורצלן R10

ריצוף גרניט פורצלן R11

ריצוף אבן משתלבת 10X10

תפוצה

תאריך	נשלח אל	מע"ל	מע"מ	מע"ר
-/-/-				

שינויים

גרסה	מהות השינוי

שם הפרויקט: פנימית שטינברג

בנין ד'

מס' גליון: 5

יזם: האגודה לחינוך

1) המידות הרשומות בחלונות מציינות את גובה החלון מריצוף ועד תחתית סף מוואקה
2) גובה הדלתות הרשום בתכנית הינו גובה מריצוף
3) על המבצע לבקר המידות ולהודיע למתכנן על כל טעות, סטיה, סתירה או אי התאמה בטרם ימשך בעבודתו.

שם התוכנית: קומת קרקע תכנית ריצוף

שם הקובץ: Drawing name

גוש:	Gush	חלקה:	Helka	קנ"מ:	1:50
עיר:		תאריך:	19.02.26		
שרטט:		בקר:			

טל ניסים
סטודיו לאדריכלות
נייד: 052-3178899
פקס: 03-6781626
talnissim.arc@gmail.com
www.talnissim.co.il

גרסה:	Version	לעיון	לביצוע	למכרז